Lifan X50

Артикул: R.3302.002 Защита переднего бампера d42 короткая
Кузов: Все
Год выпуска: 2015
Объем двигателя: Все
Тип КПП: Все

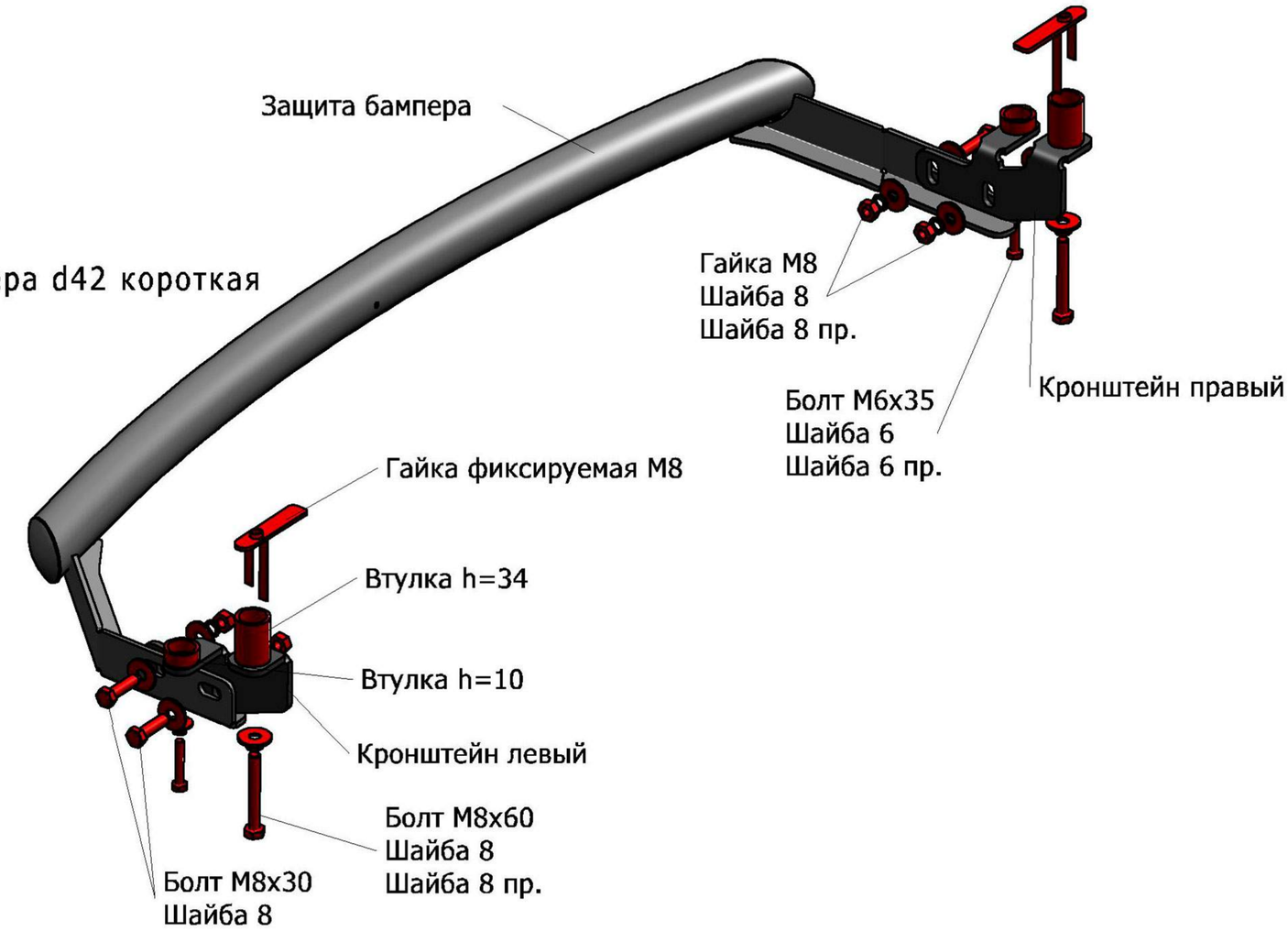

СОСТАВ КРЕПЕЖА

1.Болт М8х60	2	Шт.
2.Болт М8х30	4	Шт.
3.Болт М6х35	2	Шт.
4.Шайба 8	10	Шт.
5.Шайба пружинная 8	6	Шт.
6.Шайба 6	2	Шт.
7.Шайба пружинная 6	2	Шт.
8.Гайка М8	4	Шт.
9.Гайка фиксируемая М8	2	Шт.
10.Втулка h=10	2	Шт.
11.Втулка h=34	2	Шт.
12.Кронштейн правый	1	Шт.
13.Кронштейн левый	1	Шт.

ИНСТРУКЦИЯ ПО УСТАНОВКЕ

1. Вырезать пластик на штатном пыльнике для установки кронштейнов (рис. 1).
2. Установить гайки фиксируемые М8 в отверстия рамки радиатора (рис. 2).
3. Установить кронштейны на установленные гайки фиксируемые М8 и на штатные резьбовые отверстия М6 при помощи втулок и болтов (рис. 3).
4. Установить защиту бампера на кронштейны при помощи болтов М8х30 и гаек М8. Отрегулировать положение защиты бампера.
5. Затянуть все резьбовые соединения. Не использовать пневмо-инструмент (М8-30Нм, М6-10Нм).

Рис.1

Рис.2

Рис.3